R-2000*i*C/220U (Montage à l'envers)

Charge admissible au poignet: **220 kg**

Rayon: **2518 mm**

Axes	Répéatabilité (mm)	Masse unité mécanique (kg)	Rayon (°)						Vitesse de mouvement(°/s)						J4 Moment/ Inertie (Nm/kgm2)	J5 Moment/ Inertie (Nm/kgm2)	J6 Moment/ Inertie (Nm/kgm2)
			J1	J2	J3	J4	J5	J6	J1	J2	J3	J4	J5	J6			
6	± 0.05*	1020	370	136	312	720	250	720	120	85	110	140	140	220	1360/147	1360/147	735/82

Enveloppe de travail

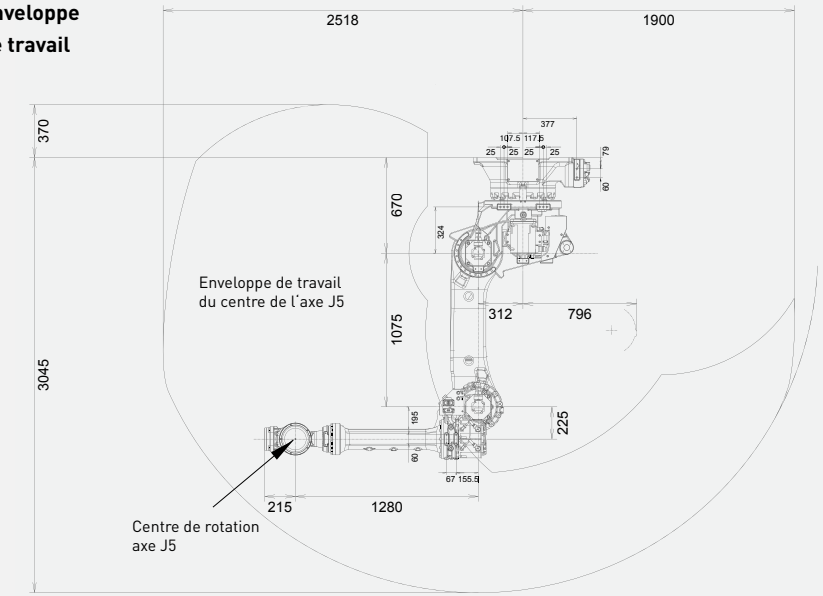

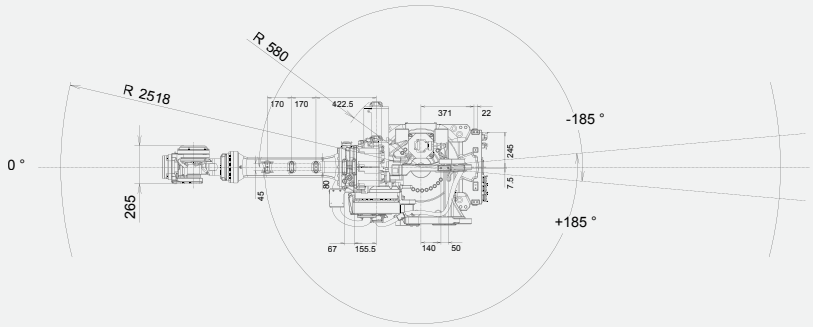

Robot	**R-2000*i*C/220U**
Empreinte au sol [mm]	771 X 610
Fixation au sol	-
Fixation à l'envers	●
Fixation au mur ou en angle	-
Contrôleur	**R-30*i*B Plus**
Armoire Open Air	-
Armoire Mate	-
Armoire Taille A	●
Armoire Taille B	○
*i*Pendant Touch	●
Raccordements électriques	
Tension 50/60Hz triphasée [V]	380-575
Tension 50/60Hz monophasée [V]	-
Consommation d'énergie moyenne [kW]	3
Services intégrés	
Signaux entrée/sortie intégrés sur l'axe 3 [prise EE]	8/8
Alimentation d'air intégrée	2
Environnement	
Niveau sonore [dB]	70.5
Température ambiante [° C]	0-45
Protection	
Indice de protection / en option	IP54
Poignet et bras J3 standard / en option	IP67

● Standard ○ Sur demande - Non disponible ( ) avec option matériel ou logiciel *Basé sur ISO9283

Nous nous réservons le droit d'apporter des modifications techniques sans préavis. Tous droits réservés. ©2019 FANUC Europe Corporation