ARC Mate 100*i*D/10L (Poignet creux)

Charge admissible au poignet: **10 kg**

Rayon: **1636 mm**

Axes	Répétabilité (mm)	Masse unité mécanique (kg)	Rayon (°)							Vitesse de mouvement (°/s)							J4 Moment/ Inertie (Nm/kgm²)	J5 Moment/ Inertie (Nm/kgm²)	J6 Moment/ Inertie (Nm/kgm²)
			J1	J2	J3	J4	J5	J6	E1	J1	J2	J3	J4	J5	J6	E1			
6	± 0.03*	150	340 (370)	235	450	380	380	900	–	260	240	260	430	450	720	–	22.0/0.65	22.0/0.65	9.8/0.17

Enveloppe de travail

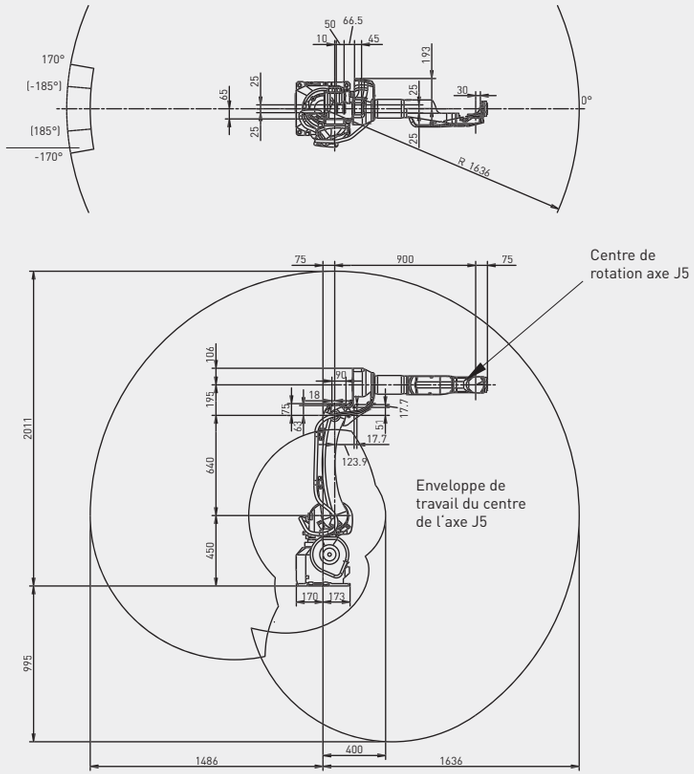

L'enveloppe de travail peut être limitée en fonction de l'angle de montage!

Robot	**ARC Mate 100*i*D/10L**
Empreinte au sol [mm]	343 x 343
Fixation au sol	●
Fixation à l'envers	●
Fixation au mur ou en angle	●
Contrôleur	**R-30*i*B Plus**
Armoire Open Air	-
Armoire Mate	○
Armoire Taille A	●
Armoire Taille B	○
*i*Pendant Touch	●
Raccordements électriques	
Tension 50/60Hz triphasée [V]	380-575
Tension 50/60Hz monophasée [V]	-
Consommation d'énergie moyenne [kW]	1
Services intégrés	
Signaux entrée/sortie intégrés sur l'axe 3 [prise EE]	1/1
Alimentation d'air intégrée	1
Environnement	
Niveau sonore [dB]	< 70
Température ambiante [°C]	0-45
Protection	
Indice de protection / en option	IP54
Poignet et bras J3 standard / en option	IP67

*Basé sur ISO9283

● Standard ○ Sur demande - Non disponible ( ) avec option matériel ou logiciel

Nous nous réservons le droit d'apporter des modifications techniques sans préavis. Tous droits réservés. ©2018 FANUC Europe Corporation